КП140-300-007

Перв. примен

Справ. №

Подп. и дата

Инв. № дубл.

Взам. инв. №

Подп. и дата

Инв. № подл.

Рис. 1

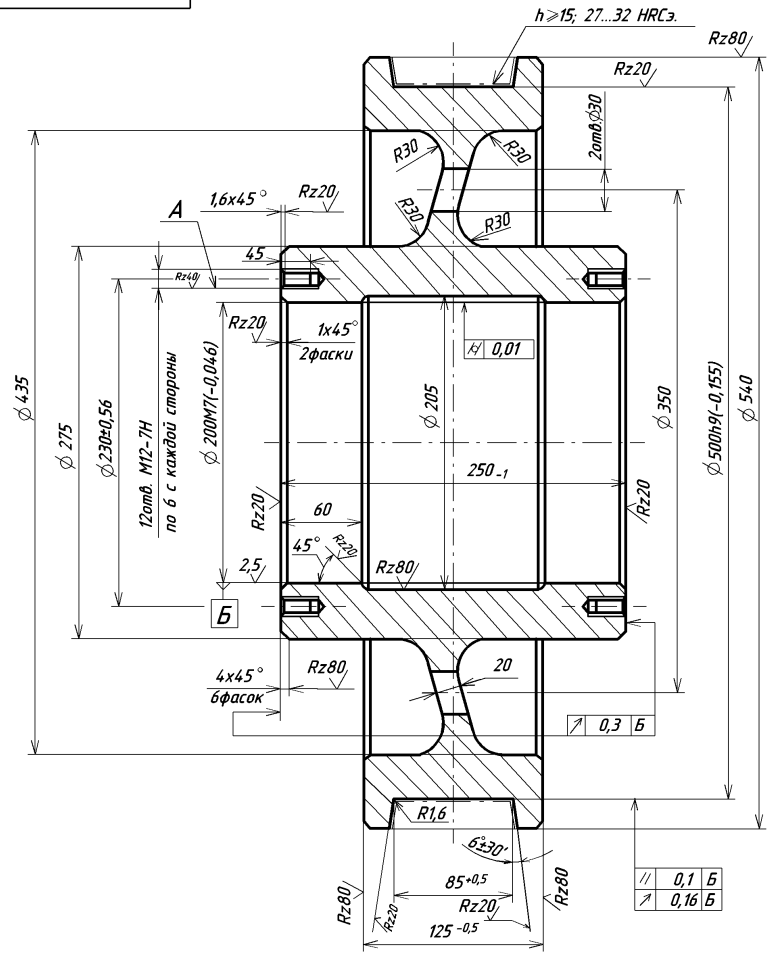

Рис. 2

Остальное – см. рис. 1

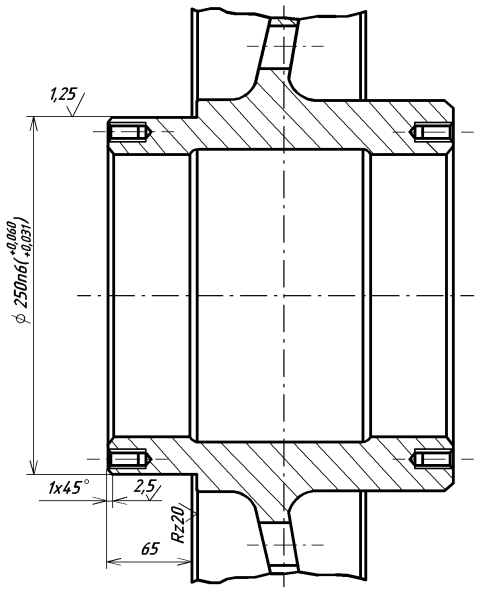

Rz800

Обозначение	Рис.	Масса, кг
КП140-300-007	1	123
-01	2	116

1. Отливка, группа III ОСТ 5.9285-78.
2. Точность отливки 8-8-4-4 ГОСТ 26645-85.
3. Литейные уклоны по ГОСТ 3212-80.
4. Литые поверхн. обработать металлической дробью.
5. Отклонение центрального угла между осями двух любых отв. А не более ±18'.
6. Неуказанные предельные отклонения размеров между обработанными поверхностями: H14, h14, $\pm\frac{IT14}{2}$.

					КП140-300-007		
Изм.	Лист	№ докум.	Подп.	Дата			
Разраб.					Колесо	Лит. И	Масса См. табл.	Масштаб 1:2,5
Пров.						Лист	Листов 1	
Т.контр.								
Н.контр.					Сталь 50-Л-III ГОСТ 977-88			
Утв.								